31154 Çelik bağlantı parçaları, uzunluk 48 mm

Ürün açıklaması/Ürün resimleri

Açıklama

Malzeme:
Islah çeliği.

Model:
perdahlı.

Çizimler

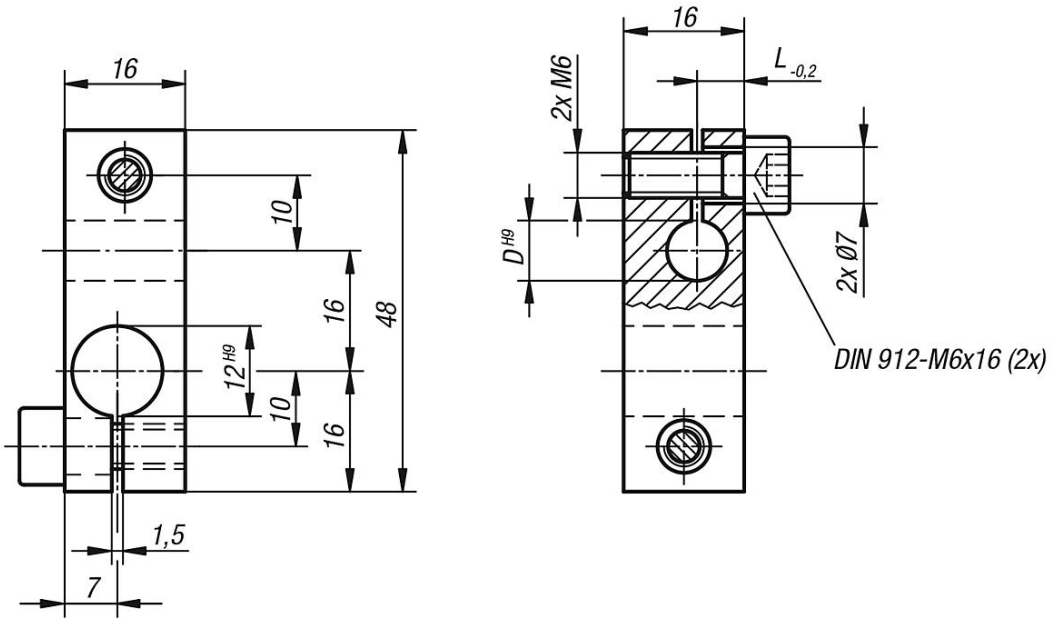

Ürünlere genel bakış

Sipariş numarası	D	L
31154-1208	8	5
31154-1210	10	6
31154-1212	12	7