Ürün açıklaması/Ürün resimleri

Açıklama

Malzeme:
Duroplast PF 31, siyah.
Burç: çelik, galvaniz kaplama.

Model:
yüksek parlaklıkta polisajlı.

Bilgi:
06320-205 ve 06320-206 modellerinde burç pirinçtir.
06320-208 ve 06320-2081 modellerinde burç bakır kaplama çeliktir.

Talep üzerine:
Başka renkler.

Çizimler

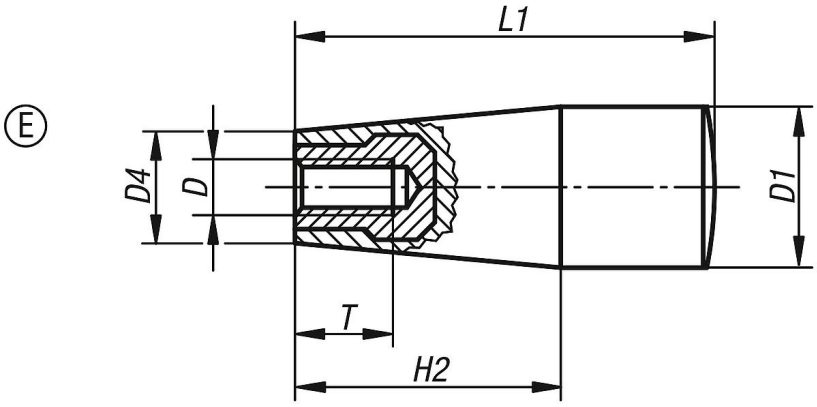

Ürünlere genel bakış

Sipariş numarası	Form	D	D1	D4	H2	L1	T
06320-205	E	M5	17	15	26	45	10
06320-206	E	M6	17	15	26	45	9
06320-208	E	M8	23	18	38	61	14
06320-2081	E	M8	28	21	42	71	14