Ürün açıklaması/Ürün resimleri

Açıklama

Malzeme:
Takım çeliği.

Model:
sertleştirilmiş ve taşlanmış (HRC 55-60).

Bilgi:
Montaj pimleri bir çıkartma aleti ile kolayca çıkartılabilir.

Çizimler

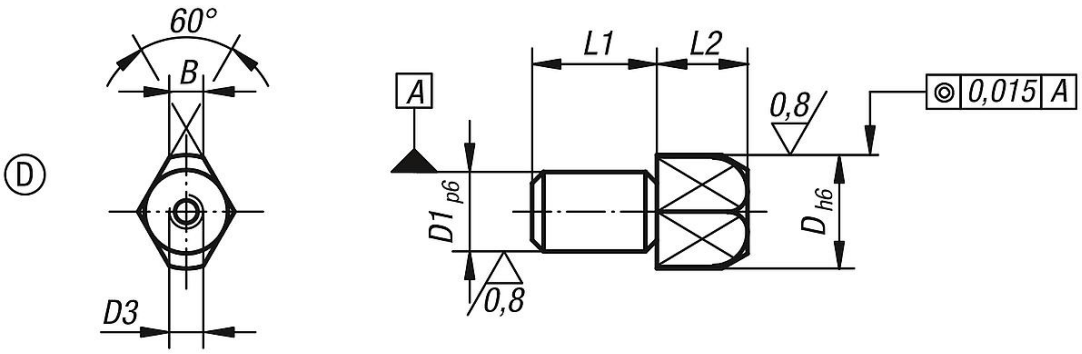

Ürünlere genel bakış

Sipariş numarası	Form	D	D1	D3	L1	L2	L4	B
03106-102	D	10	7	M3	11	11	3	3
03106-122	D	12	8	M5	13	12	4	3,5
03106-162	D	16	12	M5	18	14	4,5	5
03106-202	D	20	14	M5	22	15	5	6
03106-222	D	22	16	M5	22	17	5	7
03106-252	D	25	18	M5	25	17	5	8