Ürün açıklaması/Ürün resimleri

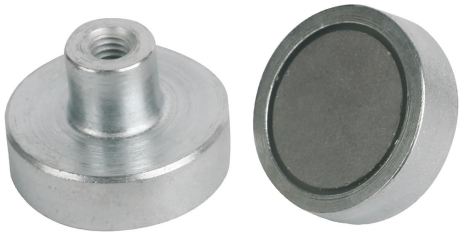

Açıklama

Malzeme:
Gövde: Çelik.
Mıknatıs çekirdeği: SmCo.

Model:
Gövde galvaniz kaplama.

Bilgi:
Pot mıknatıs, ekranlı sistem. SmCo çekirdekli pot mıknatısların tutma kuvveti, AlNiCo veya sert ferrit mıknatıslara göre beş kat daha fazladır.

Sıcaklık aralığı:
Maks. 200 °C.

Çizim bilgisi:
1) Tutma yüzeyi

Çizimler

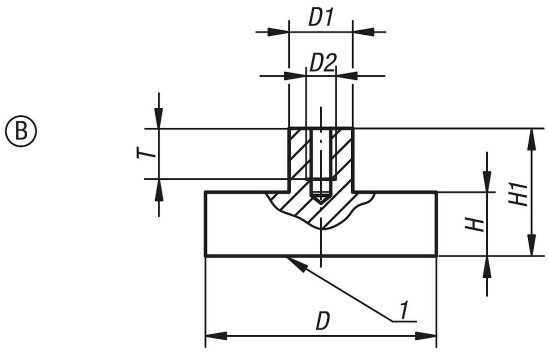

Ürünlere genel bakış

Sipariş numarası	Form	D	D1	D2	H	H1	T	Tutma kuvveti N
09066-11	B	6 ±0,15	6	M3	4,5	11,5	6	5
09066-12	B	8 ±0,15	6	M3	4,5	11,5	6	11
09066-13	B	10 ±0,15	6	M3	4,5	11,5	6	20
09066-14	B	13 ±0,15	6	M3	4,5	11,5	6	40
09066-15	B	16 ±0,15	6	M4	4,5	11,5	6	60
09066-16	B	20 ±0,15	8	M4	6	13	7,5	90
09066-17	B	25 ±0,15	8	M4	7	14	7,5	150
09066-18	B	32 ±0,20	10	M5	7	15,5	8,5	220